POGLED:

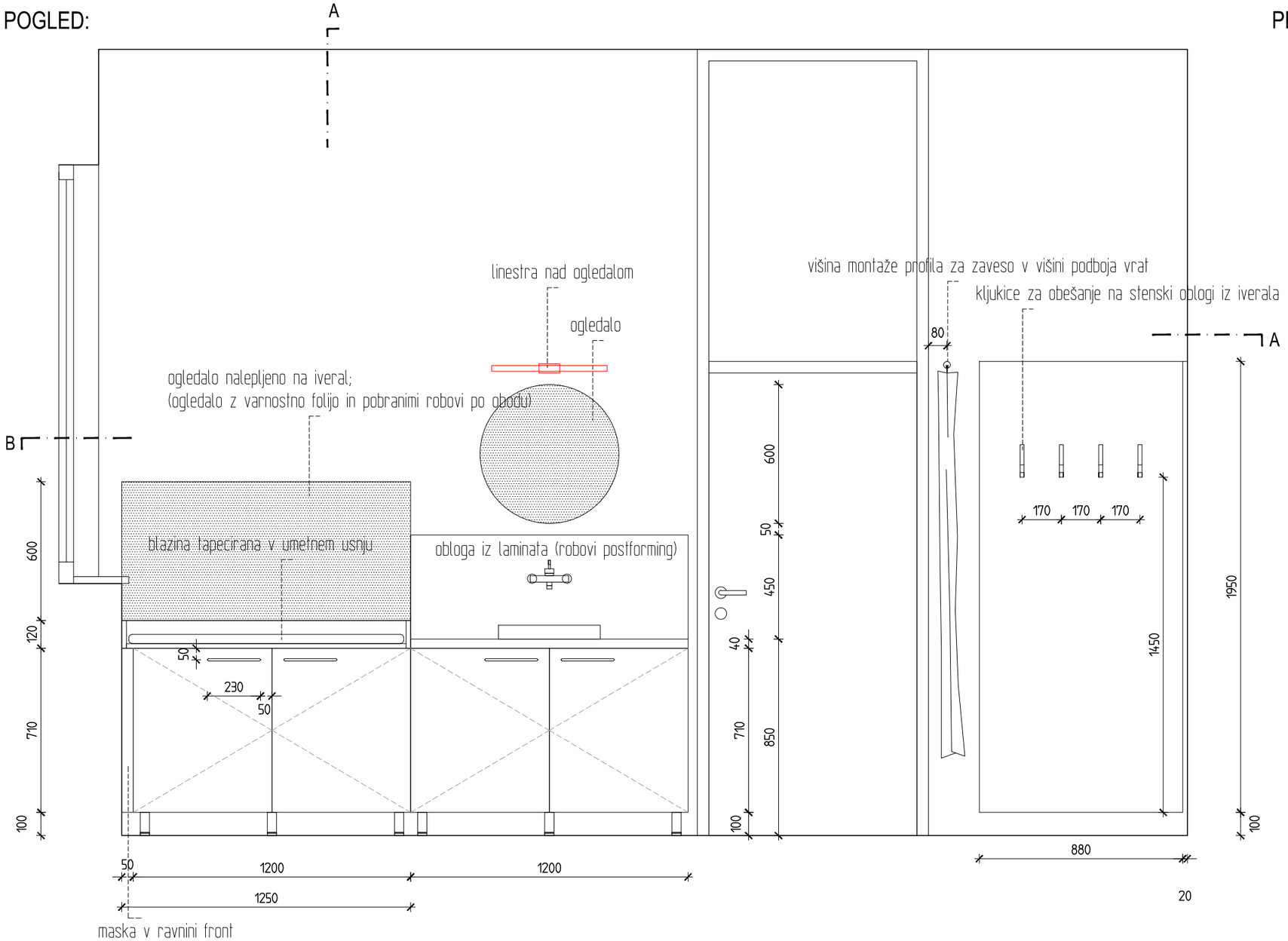

PREREZ A-A:

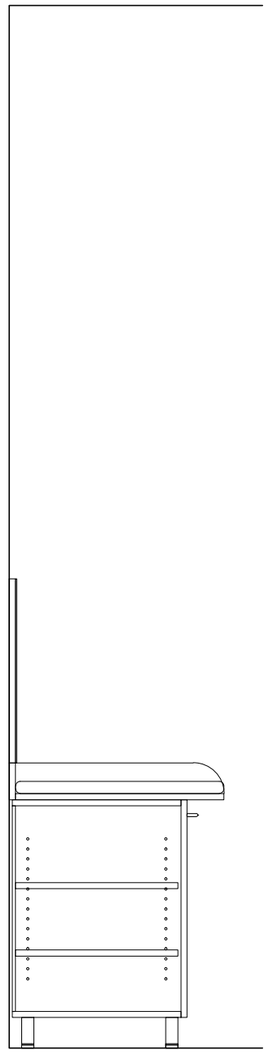

PREREZ B-B:

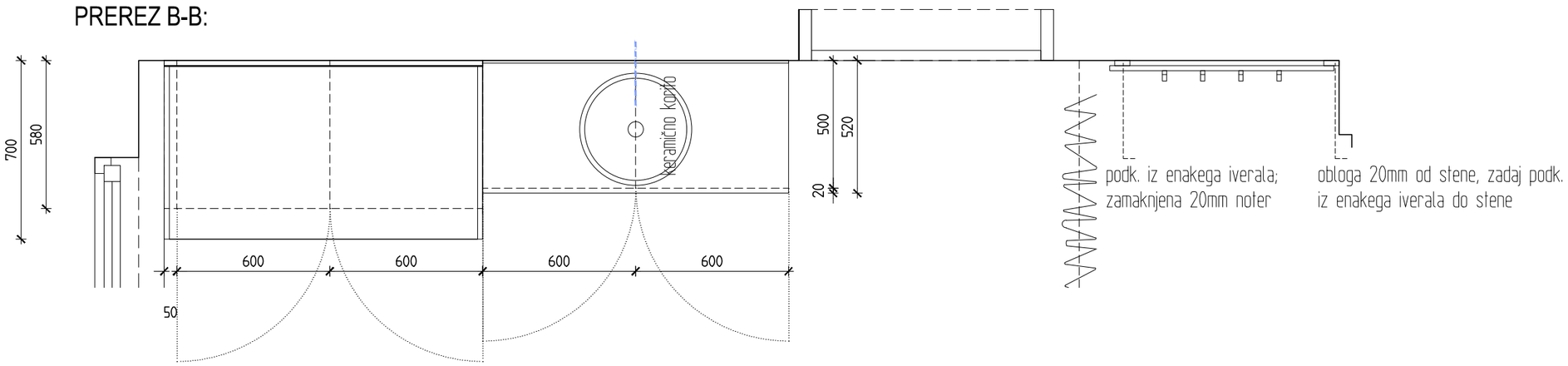

Ambulanta
Blaž Dolenc, dr. med., spec.ped.

PROSTOR 2:
POGLED B´ M 1:20

biro **arhitekti**

prenova dela ordinacij in hodnikov ZD Kamnik
maj 2026

Projektant: Bor Ivačič, u.d.i.a.
Tomaž Stražar, u.d.i.a.